little tikes

littletikes.com

- Catalogue des produits
- Nouveaux jouets
- Service clientèle
- Pièces de rechange
- Concours publicitaire
- Rejoignez notre club

- Catálogo de productos
- Juguetes nuevos
- Servicio al cliente
- Piezas de repuesto
- Sorteos
- Unase a nuestro club

- Product catalog
- New toys
- Customer service
- Replacement parts
- Sweepstakes
- Join our club

450B

62450B100-5/05

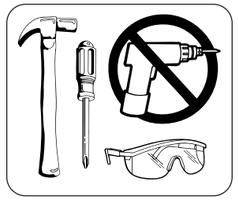

Included • Compris • Incluido

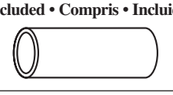

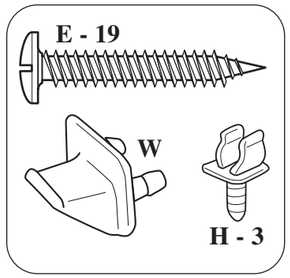

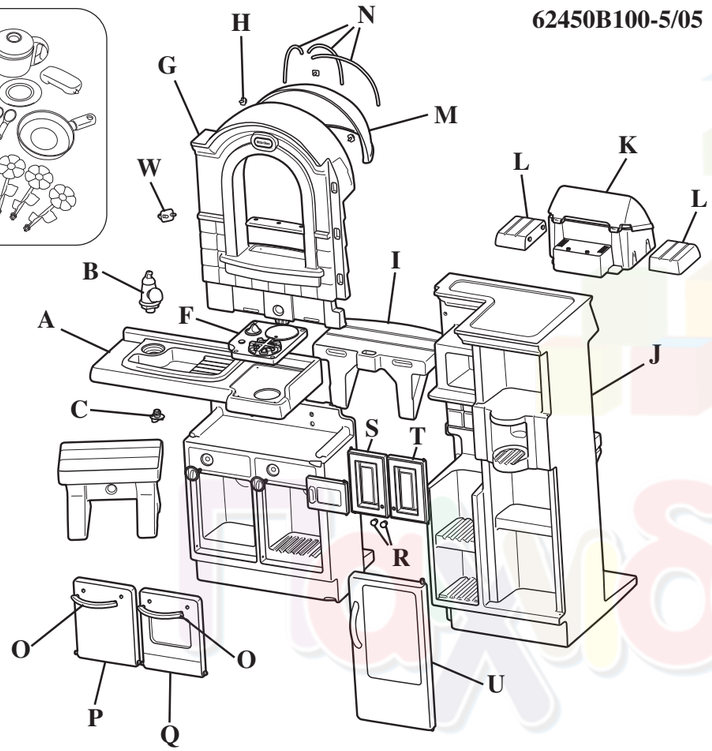

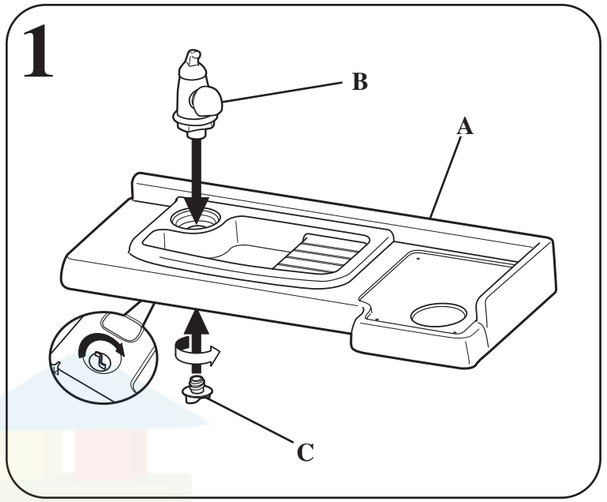

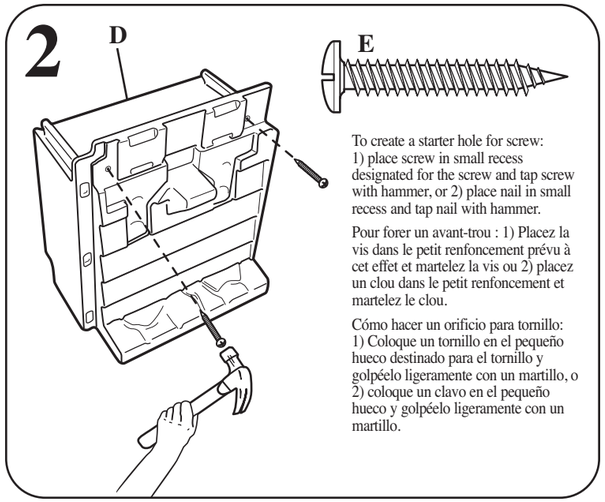

To create a starter hole for screw: 1) place screw in small recess designated for the screw and tap screw with hammer, or 2) place nail in small recess and tap nail with hammer.

Pour forer un avant-trou : 1) Placez la vis dans le petit renfoncement prévu à cet effet et martelez la vis ou 2) placez un clou dans le petit renfoncement et martelez le clou.

Cómo hacer un orificio para tornillo: 1) Coloque un tornillo en el pequeño hueco destinado para el tornillo y golpéelo ligeramente con un martillo, o 2) coloque un clavo en el pequeño hueco y golpéelo ligeramente con un martillo.

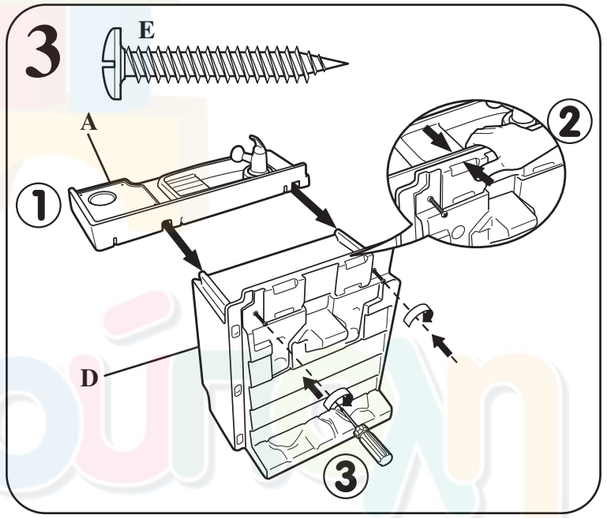

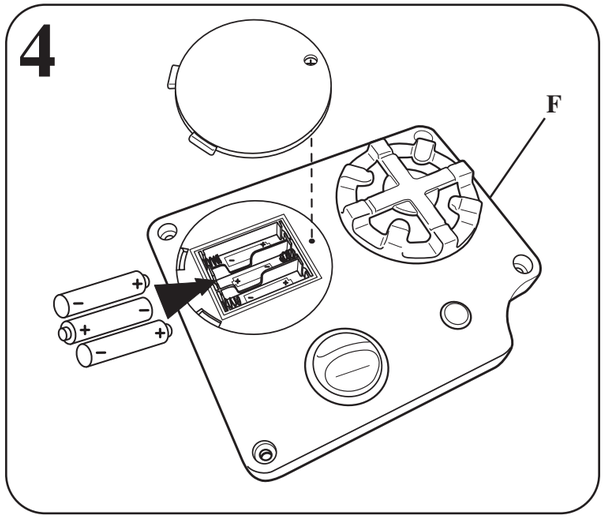

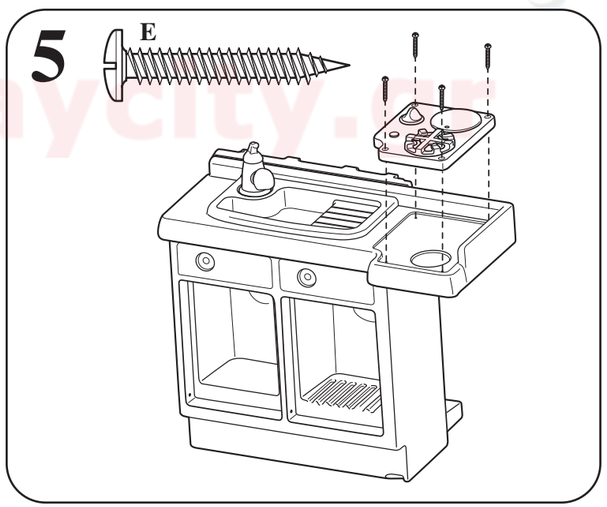

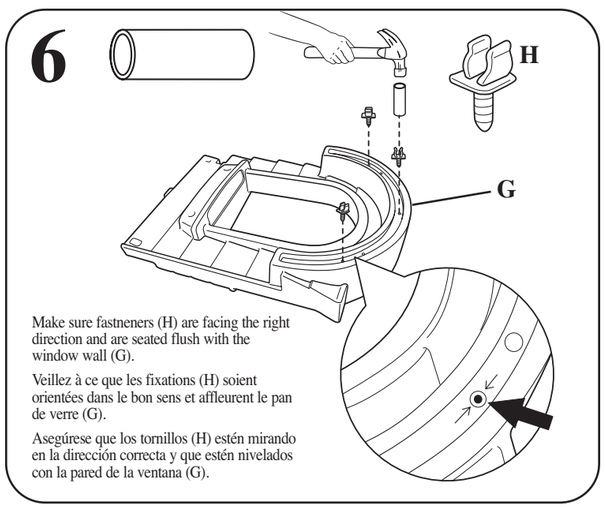

Make sure fastneners (H) are facing the right direction and are seated flush with the window wall (G).

Veillez à ce que les fixations (H) soient orientées dans le bon sens et affleurent le pan de verre (G).

Asegúrese que los tornillos (H) estén mirando en la dirección correcta y que estén nivelados con la pared de la ventana (G).

ENGLISH

INSIDE/OUTSIDE COOK 'N GRILL™ KITCHEN

Ages: 3 years and up
Please save sales receipt for proof of purchase.

ADULT ASSEMBLY REQUIRED.

⚠ **WARNING:**

- Prior to assembly, this package contains small parts: hardware which is a choking hazard and may contain sharp edges and sharp points. Keep away from children until assembled.
- Protect your eyes. Always wear safety glasses when using a hammer.
- Thoroughly wash accessories before contact with food or beverage

BATTERY SAFETY INFORMATION

- Keep these instructions for future reference.
- Requires 3 "AA" (LR6) alkaline batteries for the burner and 3 "D" (LR20) alkaline batteries for the grill (not included).(Rechargeable batteries may be substituted.)
- **Illus. 4 & 13** Install batteries correctly. If batteries are installed backwards, this product will not work.
- To avoid battery leakage:

1. Follow the toy and battery manufacturer's installation instructions.
2. Do not mix old and new batteries. Do not mix standard (carbon-zinc), alkaline or rechargeable (nickel-cadmium or nickel-metalhydride) batteries. Do not mix different brands of batteries. Only batteries of the same or equivalent type as recommended are to be used.
3. Remove dead or exhausted batteries from product. Dispose of dead batteries properly; do not burn or bury them.
4. Make sure cover is properly installed on unit at all times.

- Do not attempt to recharge non-rechargeable batteries.
- Charging of rechargeable batteries should be done under adult supervision with batteries removed from product.
- Supply terminals are not to be short circuited.

NOTE: If the unit stops working or doesn't work as it should, remove the batteries for a few minutes and then re-insert them. If there is still a problem, install new batteries.

ASSEMBLY HINTS

Illus. 2: To create a starter hole for screw: 1) place screw in small recess designated for the screw and tap screw with hammer, or 2) place nail in small recess and tap nail with hammer.
Illus 6: Make sure fastneners (H) are facing the right direction and are seated flush with the window wall (G).
Illus. 8B: Tighten screws until there is no gap remaining.
Illus 11: Drive 1 screw in each location shown while holding the kitchen together in the middle.
Illus 12: Drive 1 screw as shown at the top center of the kitchen wall while holding the window wall (G) in place.
Illus 16A & B: Insert the support tubes (N) into the canopy (M) from the bottom side as shown. Tuck the top end of each support into the pockets at the top. Pop supports out to form canopy.
Illus. 23: Apply a small drop of liquid dish soap to each post of the knobs (X) to ease assembly.

CONSUMER SERVICE
www.littletikes.com
TOLL-FREE NUMBER:

United States:
1-800-321-0183
Monday - Friday
The Little Tikes Company
PO Box 2277
2180 Barlow Road
Hudson, Ohio 44236-0877

United Kingdom:
Little Tikes UK & Ireland
900 Pavilion Drive, First Floor

www.playcity.net

7

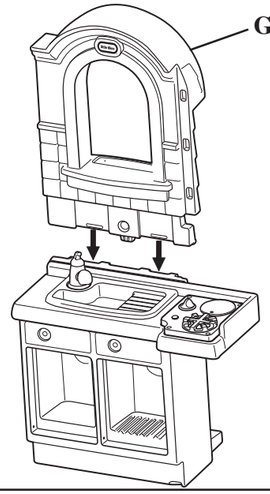

8

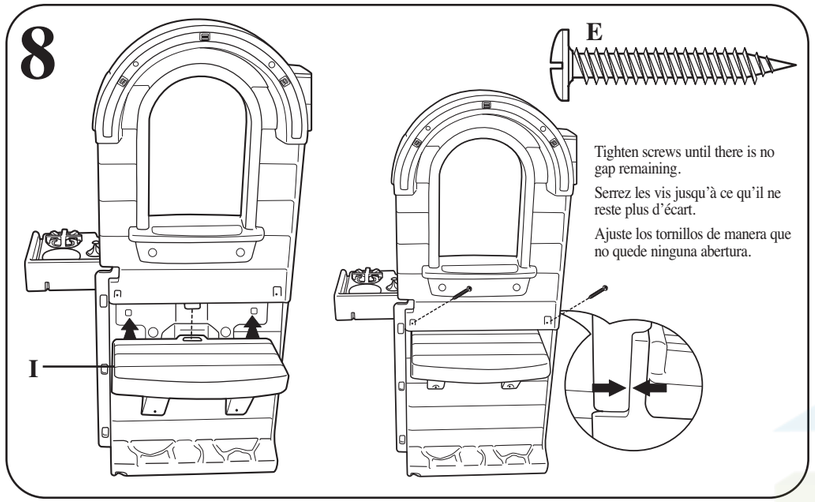

Tighten screws until there is no gap remaining.

Serrez les vis jusqu'à ce qu'il ne reste plus d'écart.

Ajuste los tornillos de manera que no quede ninguna abertura.

9

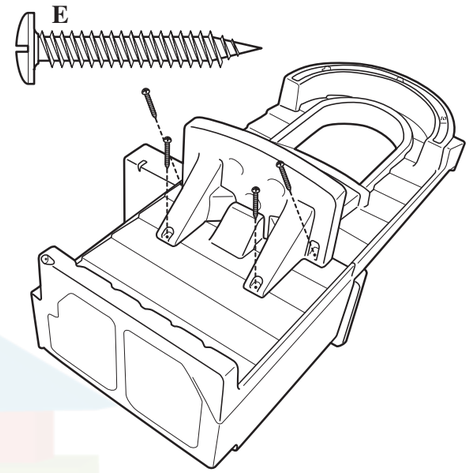

10

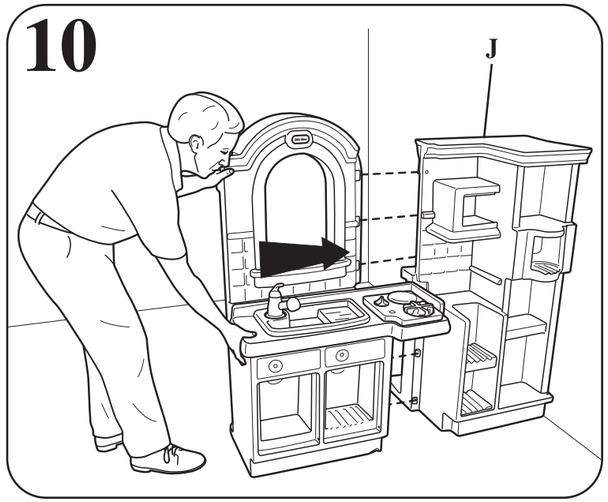

11

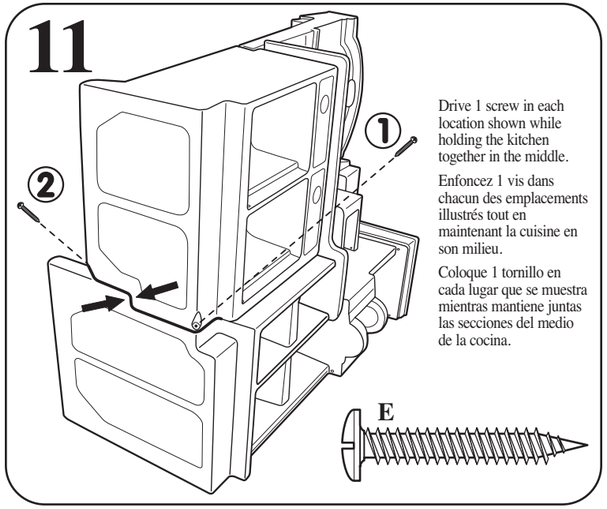

Drive 1 screw in each location shown while holding the kitchen together in the middle.

Enfoncez 1 vis dans chacun des emplacements illustrés tout en maintenant la cuisine en son milieu.

Coloque 1 tornillo en cada lugar que se muestra mientras mantiene juntas las secciones del medio de la cocina.

12

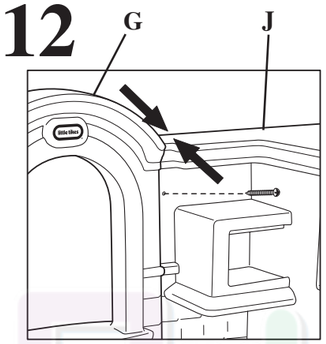

Drive 1 screw as shown at the top center of the kitchen wall while holding the window wall (G) in place.

Enfoncez 1 vis comme illustré en haut et au centre du mur de la cuisine tout en maintenant le pan de verre (G) en place.

Coloque 1 tornillo en el centro superior de la pared de la cocina tal y como se muestra mientras sostiene la pared de la ventana (G) en su lugar.

13

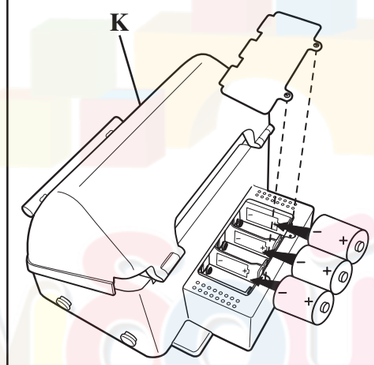

14

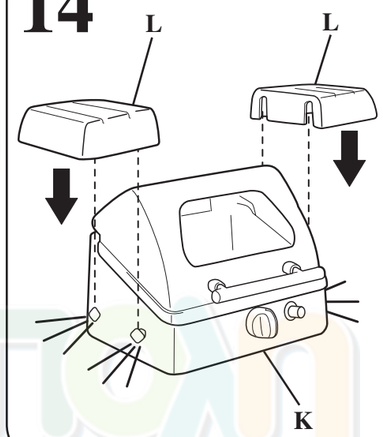

15

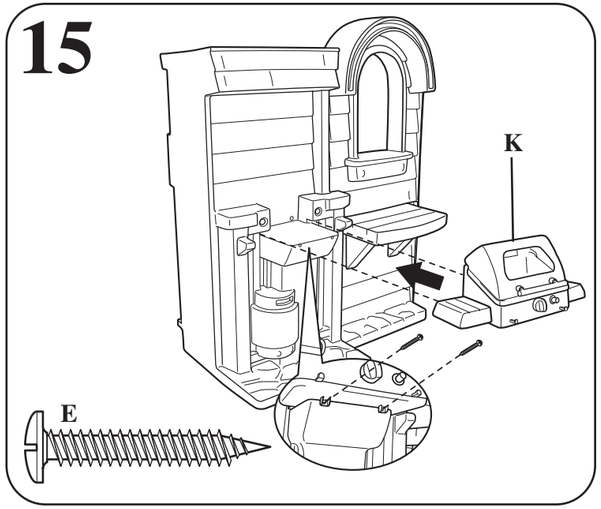

16

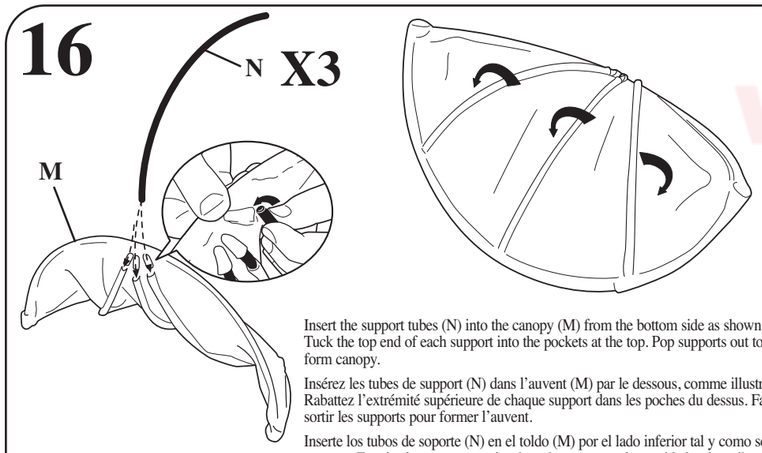

Insert the support tubes (N) into the canopy (M) from the bottom side as shown. Tuck the top end of each support into the pockets at the top. Pop supports out to form canopy.

Insérez les tubes de support (N) dans l'auvent (M) par le dessous, comme illustré. Rabattez l'extrémité supérieure de chaque support dans les poches du dessus. Faites sortir les supports pour former l'auvent.

Inserte los tubos de soporte (N) en el toldo (M) por el lado inferior tal y como se muestra. Encaje el extremo superior de cada soporte en las cavidades de arriba. Empuje los soportes hacia fuera para formar el toldo.

17

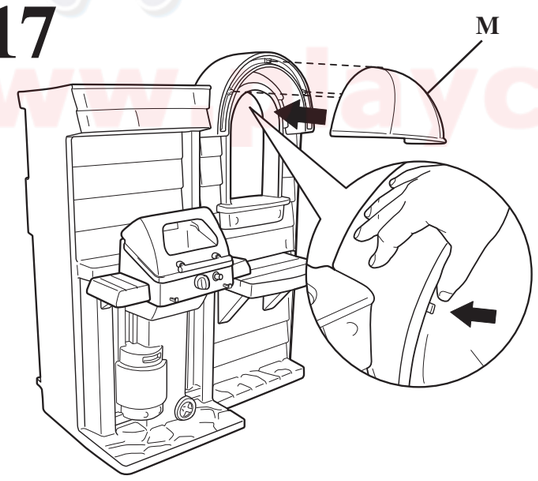

18

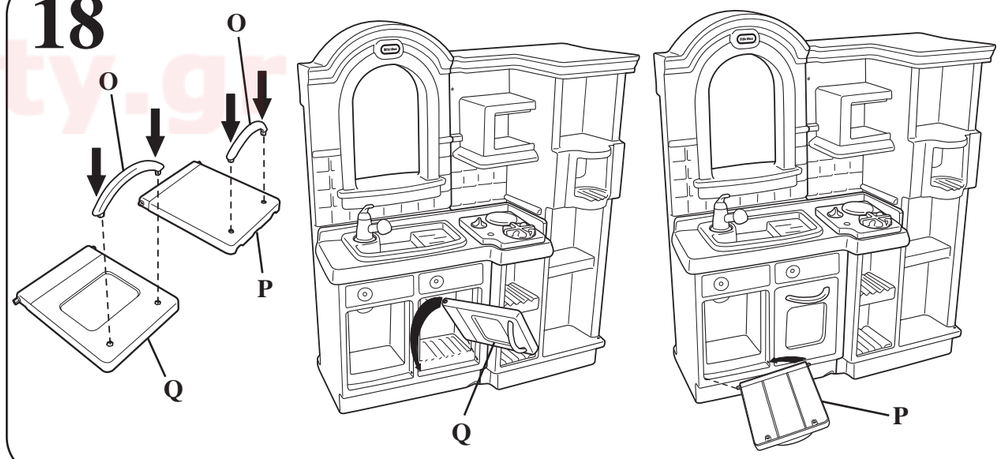

www.playcity.gr

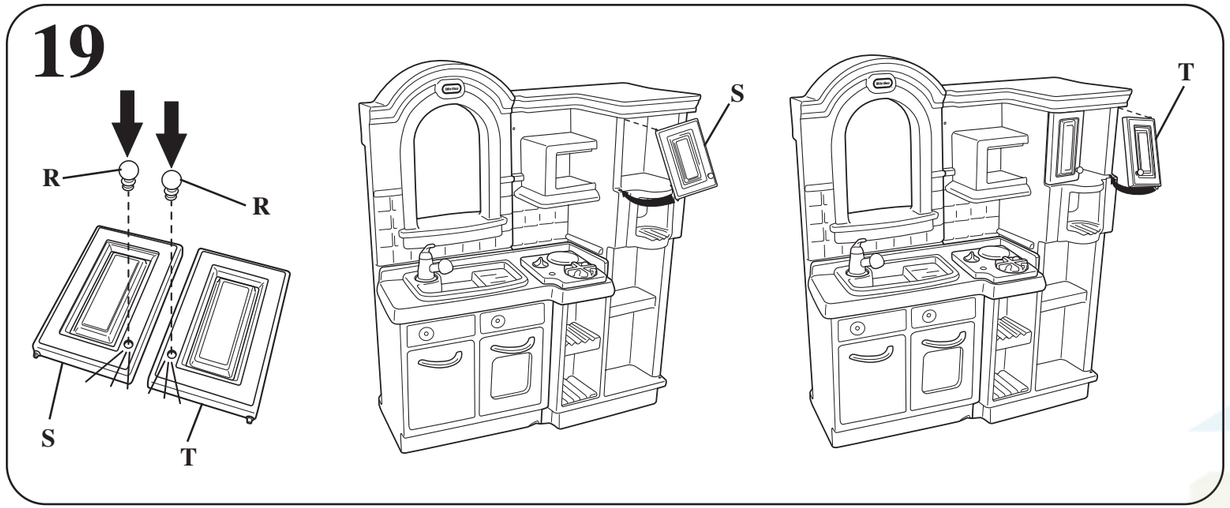

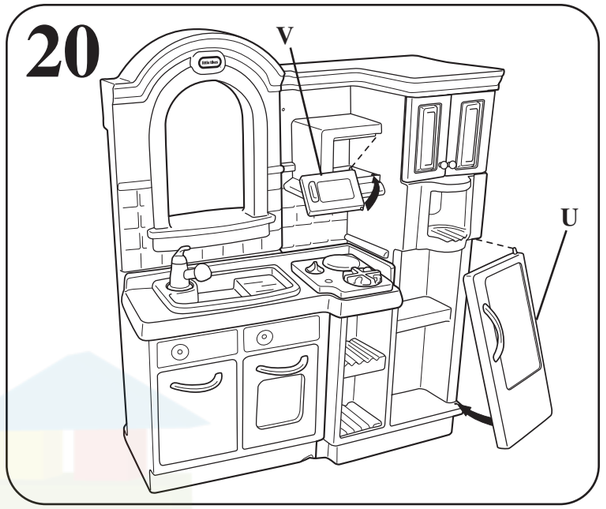

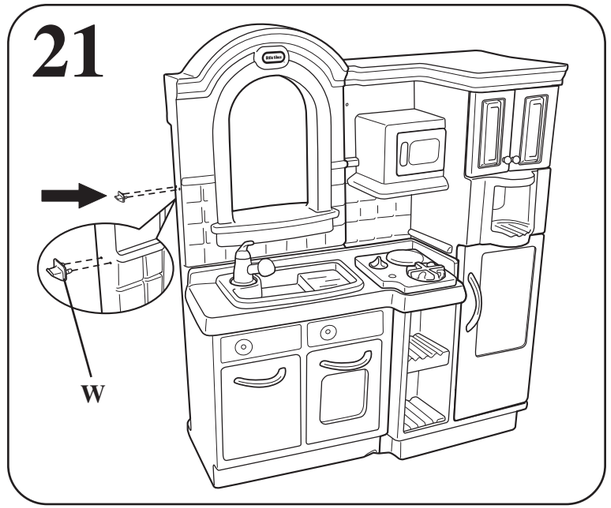

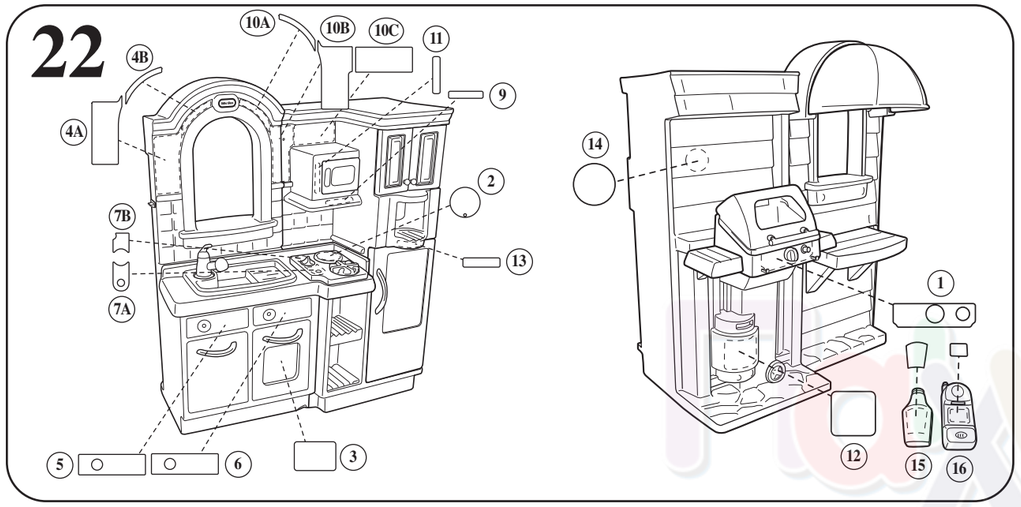

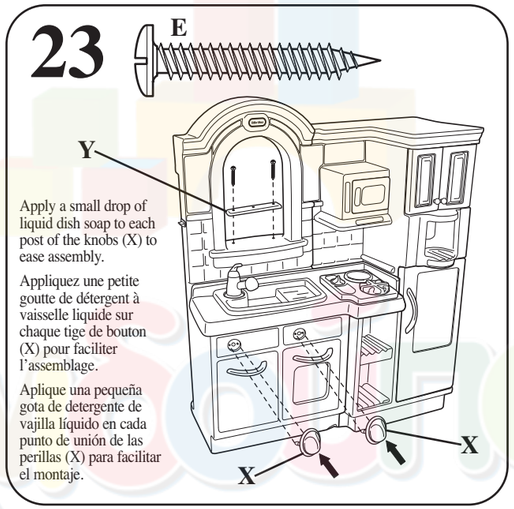

Apply a small drop of liquid dish soap to each post of the knobs (X) to ease assembly.

Appliquez une petite goutte de détergent à vaisselle liquide sur chaque tige de bouton (X) pour faciliter l'assemblage.

Aplique una pequeña gota de detergente de vajilla líquido en cada punto de unión de las perillas (X) para facilitar el montaje.

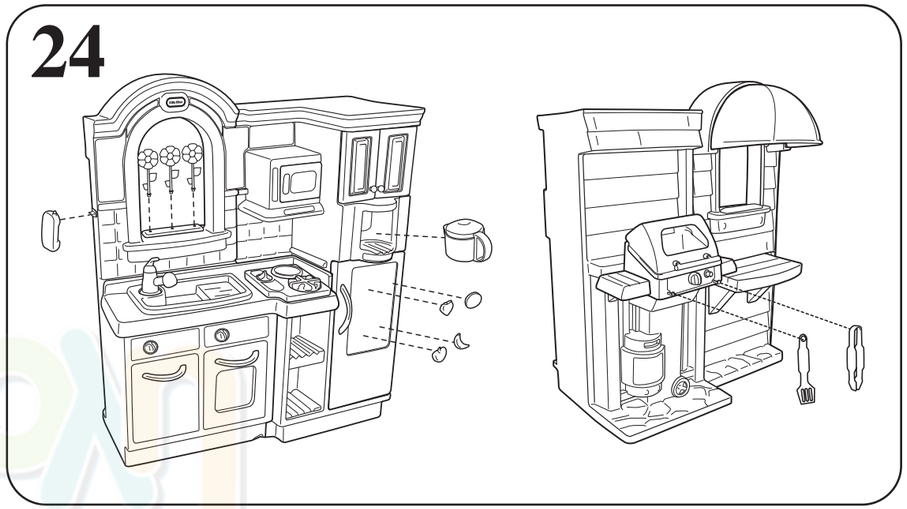

Northampton NN4 0YR U.K.
Tel: + 44 (0) 800.521558
Monday - Friday 08:30 - 16:45
Fax: + 44 (0) 1604.875800

Printed in U.S.A.
D.R.©2005 The Little Tikes Company

A Division of *Newell Rubbermaid*

LIMITED WARRANTY

The Little Tikes Company makes fun, high quality toys. We warrant to the original purchaser that this product is free of defects in materials or workmanship for one year * from the date of purchase (dated sales receipt is required for proof of purchase). At the sole election of The Little Tikes Company, the only remedies available under this warranty will be either replacement of the defective part of the product or refund the purchase price of the product. This warranty is valid only if the product has been assembled and maintained per the instructions. This warranty does not cover abuse, accident, cosmetic issues such as fading or scratches from normal wear, or any other cause not arising from defects in material and workmanship.

U.S.A and Canada: For warranty service or replacement part information, please visit our website at www.littletikes.com, call 1-800-321-0183 or write to: Consumer Service, The Little Tikes Company, 2180 Barlow Road, Hudson OH 44236, U.S.A. Some replacement parts may be available for purchase after warranty expires—contact us for details.

Outside U.S.A and Canada: Contact place of purchase for warranty service.

This warranty gives you specific legal rights, and you may also have other rights, which vary from state to state. Some states do not allow the exclusion or limitation of incidental or consequential damages, so the above limitation or exclusion may not apply to you.

*The warranty period is three (3) months for daycare or commercial purchasers.

FRANÇAIS

CUISINE

Ages: 3 ans et plus

Prière de conserver le reçu comme preuve d'achat.

LE MONTAGE DEVRA ÊTRE EFFECTUÉ PAR UN ADULTE.

⚠**ATTENTION :**

- Avant l'assemblage du produit, ce paquet contient des petites pièces de matériel qui peuvent présenter un risque d'étouffement, et des bords et des arrondis tranchants. Tenir hors de portée des enfants avant l'assemblage complet.
- Il est recommandé de se protéger les yeux lors du montage en portant des lunettes de sécurité.
- Lavez soigneusement les accessoires avant tout contact avec des aliments ou des boissons.

INFORMATIONS SUR LA SÉCURITÉ DES PILES :

- Conserver ces instructions à titre de référence.
- Le brûleur fonctionne avec 3 piles alcalines « AA » (LR6) et le gril avec 3 piles alcalines « D » (LR20) (non incluses). (Ces piles peuvent être remplacées par des piles rechargeables.)
- **Illus. 4 & 13** Installer les piles correctement. Si les piles sont installées à l'envers, ce produit ne fonctionnera pas.
- Pour éviter les fuites de piles :
  1. Respecter les instructions d'installation des piles relatives au jouet et celles du fabricant de piles.
  2. Ne pas mélanger de vieilles et de nouvelles piles. Ne pas mélanger les piles standards (charbon-zinc), alcalines et rechargeables (nickel-cadmium ou nickel-métalhydride). Il ne faut utiliser que des batteries du type recommandé ou équivalentes.
  3. Retirer les piles mortes ou usagées du dispositif. Jeter les piles mortes de façon appropriée. Ne pas les brûler ou enterrer.
  4. S'assurer que le couvercle soit toujours correctement en place sur le dispositif.
- Ne pas essayer de recharger des piles non destinées à cet effet.
- Le chargement des piles devra être effectué sous la surveillance d'un adulte avec les piles retirées du dispositif.
- Ne pas court-circuiter les bornes d'alimentation.

REMARQUE: Si l'unité s'arrête où ne fonctionne pas comme elle le devrait, enlever les piles pendant quelques minutes et les remettre en place. Si le problème persiste, changer les piles.

CONSEILS D'ASSEMBLAGE

Illustration 2 : Pour forer un avant-trou : 1) Placez la vis dans le petit renfoncement prévu à cet effet et martelez la vis ou 2) placez un clou dans le petit renfoncement et martelez le clou.

Illustration 6 : Veillez à ce que les fixations (H) soient orientées dans le bon sens et affleurent le pan de verre (G).

Illustration 8B : Serrez les vis jusqu'à ce qu'il ne reste plus d'écart.

Illustration 11 : Enfoncez 1 vis dans chacun des emplacements illustrés tout en maintenant la cuisine en son milieu.

Illustration 12 : Enfoncez 1 vis comme illustré en haut et au centre du mur de la cuisine tout en maintenant le pan de verre (G) en place.

Illustrations 16A et B: Insérez les tubes de support (N) dans l'auvent (M) par le dessous, comme illustré. Rabattez l'extrémité supérieure de chaque support dans les poches du dessus. Faites sortir les supports pour former l'auvent.

Illustration 23 : Appliquez une petite goutte de détergent à vaisselle liquide sur chaque tige de bouton (X) pour faciliter l'assemblage.

SERVICE CONSOMMATEURS

www.littletikes.com

France
10, Allée des Cascades
BP 68189
95974 Roissy CDG Cedex
France
Tel : +33 1 4817 5151
Fax : +33 1 48 17 5120

Imprimé aux Etats-Unis.

GARANTIE

The Little Tikes Company fabrique des jouets amusants de qualité exceptionnelle. Nous garantissons à l'acheteur d'origine que ce produit est exempt de vices de matériau ou de fabrication pendant une année* à compter de sa date d'achat (le reçu d'achat daté est exigé comme preuve d'achat). Au titre de la présente garantie, la seule responsabilité de The Little Tikes Company et le seul recours se limitent au remplacement des pièces défectueuses du produit ou au remboursement du prix d'achat du produit. La présente garantie est valable uniquement si le produit a été assemblé et entretenu conformément aux instructions fournies. La présente garantie ne couvre ni les dommages résultant d'une utilisation abusive ou d'un accident, ni l'apparence esthétique telle les décolorations ou les rayures dues à l'usure normale ou à toute autre cause ne relevant pas de vices de matériau ou de fabrication.

États-Unis et Canada: Pour obtenir des informations sur le service de garantie ou de remplacement des pièces veuillez visiter notre site Web : www.littletikes.com, appeler le 1-800-321-0183 ou écrire à : Consumer Service, The Little Tikes Company, 2180 Barlow Road, Hudson OH 44236, U.S.A. Certaines pièces de rechange peuvent être achetées après l'expiration de la garantie – veuillez nous contacter pour obtenir de plus amples informations.

À l'extérieur des États-Unis et du Canada : Veuillez contacter le magasin où le produit a été acheté pour vous informer sur le service de garantie.

Cette garantie vous offre des droits spécifiques reconnus par la loi, mais il se peut que vous ayez d'autres droits qui varient d'état à état. Certains états n'autorisent pas l'exclusion ou la limitation pour les dommages consécutifs ou fortuits, par conséquent la limitation ou l'exclusion qui précède peut ne pas s'appliquer à votre cas.

*La période de garantie est de trois (3) mois pour les services de garderie et les acheteurs commerciaux.

ESPAÑOL

COCINA

Edades: 3 años en adelante

Por favor guarde el recibo de venta como prueba de compra.

DEBE SER ARMADO POR UN ADULTO.

⚠**ADVERTENCIA:**

- Antes de ensamblar los componentes, recuerde que el paquete contiene piezas pequeñas con las que los niños podrían atragantarse. Asimismo, posee bordes afilados y puntas aguzadas. Hasta no terminar de ensamblar todas las piezas, mantenga alejados a los niños.
- Proteja sus ojos. Siempre use lentes de seguridad cuando utilice herramientas.
- Lave bien los accesorios antes de que entren en contacto con la comida o bebidas.

INFORMACION DE SEGURIDAD DE LA BATERIA:

- Guarde estas instrucciones para referencia futura.
- Requiere 3 pilas alcalinas "AA" (LR6) para la hornilla y 3 "D" (LR20) para la parrilla (no incluidas). (Se pueden sustituir por pilas recargables.)
- **Ilust. 4 & 13** Instale las baterías correctamente. Si las baterías son instaladas al revés, este producto no funcionará.
- Para evitar derrame de las baterías:
  1. Siga las instrucciones de instalación de los fabricantes del juguete y las baterías.

450B

2. No mezcle baterías nuevas y usadas. No mezcle baterías estandar (zinc-carbono), alcalinas o recargables (níquel-cadmio o níquel-metalhidruro). No mezcle diferentes marcas de baterías. Sólo deben usarse baterías similares o equivalentes a las recomendadas.
3. Remueva baterías muertas o exhaustas del producto. Deseche las baterías que no funcionan de la manera apropiada, no las queme ni las entierre.
4. Asegúrese que la cubierta está instalada correctamente en la unidad en todo momento.

- No trate de recargar baterías no recargables.
- El recargamiento de baterías recargables debe ser hecho bajo la supervisión de un adulto con las baterías removidas del producto.
- No se les debe causar un circuito a las terminales de suministro.

NOTA: Si la unidad deja de funcionar o no funciona como debiera, quite las baterías por unos minutos y luego vuelva a colocarlas. Si todavía hubiera problemas instale baterías nuevas.

CONSEJOS DE MONTAJE
Ilus. 2: Cómo hacer un orificio para tornillo: 1) Coloque un tornillo en el pequeño hueco destinado para el tornillo y golpéelo ligeramente con un martillo, o 2) coloque un clavo en el pequeño hueco y golpéelo ligeramente con un martillo.
Ilus. 6: Asegúrese que los tornillos (H) estén mirando en la dirección correcta y que estén nivelados con la pared de la ventana (G).
Ilus. 8B: Ajuste los tornillos de manera que no quede ninguna abertura.
Ilus. 11: Coloque 1 tornillo en cada lugar que se muestra mientras mantiene juntas las secciones del medio de la cocina.
Ilus. 12: Coloque 1 tornillo en el centro superior de la pared de la cocina tal y como se muestra mientras sostiene la pared de la ventana (G) en su lugar.
Ilus. 16A y B: Inserte los tubos de soporte (N) en el toldo (M) por el lado inferior tal y como se muestra. Encaje el extremo superior de cada soporte en las cavidades de arriba. Empuje los soportes hacia fuera para formar el toldo.
Ilus. 23: Aplique una pequeña gota de detergente de vajilla líquido en cada punto de unión de las perillas (X) para facilitar el montaje.

SERVICIO AL CLIENTE
www.littletikes.com
Little Tikes Iberia
Carretera de Logrono
Km 4,5
50011 Zaragoza
Spain
Tel : +34 976 46 03 94
Fax : +34 976 31 56 87

Impreso en E.U.A.

GARANTIA
La compañía Little Tikes fabrica juguetes divertidos de alta calidad. Le garantizamos al comprador original que este producto está libre de defectos de material o mano de obra por un año * a partir de la fecha de compra (se requiere el recibo de compra fechado como prueba). A exclusiva elección de la compañía Little Tikes, el único remedio disponible bajo esta garantía será el reemplazo de la parte defectuosa del producto o el reembolso del precio de compra de dicho producto. Esta garantía es válida solamente si el producto ha sido montado y mantenido según las instrucciones. Esta garantía no cubre abuso, accidente, aspectos cosméticos tales como el descoloramiento o las rayas como consecuencia de un uso normal, ni ningún otro problema que no surja de defectos de material o mano de obra.
Fuera de EE.UU. y Canadá: Póngase en contacto con el lugar de compra para el servicio de garantía.
Esta garantía le otorga derechos legales específicos y es posible también que tenga otros derechos que varían según el estado. Algunos estados no permiten la exclusión o limitación de daños concomitantes o consecuentes, por lo cual la limitación o exclusión mencionada puede no aplicarse a usted.
*El período de garantía es de tres (3) meses para guarderías o compradores comerciales.

DEUTSCH

KÜCHE
Alter: ab 3 Jahre
Bitte den Kassenzettel als Beleg aufbewahren.

BIEM ZUSAMMENBAU HILFE ERWACHSENER ERFORDERLICH.

⚠ WARNUNG:
- Vor der Montage enthält diese Packung Kleinteile: Metallteile, die eine Erstickungsgefahr darstellen und scharfe Kanten und Spitzen haben. Vor dem Zusammenbau von Kindern fernhalten.
- Augen schützen. Bei Benutzung eines Hammers immer Schutzbrille tragen.
- Das Zubehör gründlich waschen, bevor es zum Essen oder Trinken benutzt wird.

SICHERHEITSINFORMATIONEN FÜR DIE BATTERIE:
- Diese Anleitungen zur späteren Einsicht aufbewahren!
- 3 AA/LR06-Alkalibatterien sind für den Herd erforderlich und 3 D/LR20-Batterien für den Grill (nicht im Lieferumfang enthalten). (Akkus können ebenfalls verwendet werden.)
- **Abb. 4 & 13:** Batterien richtig einsetzen. Werden die Batterien umgekehrt eingelegt, kann das Spielzeug nicht funktionieren.
- Um Undichtigkeit der Batterien zu verhüten:
  1. Anleitungen des Spielzeug- und des Batterieherstellers genau befolgen.
  2. Niemals alte und neue Batterien gemeinsam einsetzen. Niemals normale (Kohle-Zink), alkaline oder wiederaufladbare (Nickel-Cadmium oder Nickel-Metallhydrid) Batterien mischen. Niemals Batterien unterschiedlicher Marken mischen. Nur Batterien derselben oder einer äquivalenten Art sind empfehlungsgemäß zu benutzen.
  3. Leere oder nicht funktionierende Batterien aus dem Spielzeug entfernen. Batterien bitte ordnungsgemäß entsorgen; nicht vergraben.
  4. Sicherstellen, daß der Deckel des Geräts zu allen Zeiten richtig befestigt ist.
- Keinesfalls versuchen, eine nicht-wiederaufladbare Batterie aufzuladen.
- Wiederaufladbare Batterien sollten unter der Aufsicht Erwachsener aufgeladen werden, wobei die Batterien aus dem Spielzeug entfernt sein müssen.
- Die Netzklemmen dürfen nicht kurzgeschlossen werden.

ANMERKUNG: Sollte das Gerät nicht mehr bzw. nicht richtig funktionieren, nehmen Sie bitte die Batterien heraus und legen Sie sie erst nach ein paar Minuten wieder ein. Tritt das Problem auch weiterhin auf, wechseln Sie bitte die Batterien aus.

HINWEISE ZUM ZUSAMMENBAU
Abb. 2: Um ein Startloch für die Schraube zu schaffen: 1) Setzen Sie die Schraube in die für die Schraube vorgesehene Vertiefung und klopfen Sie mit einem Hammer auf die Schraube oder 2) Setzen Sie einen Nagel in die kleine Vertiefung und klopfen Sie mit dem Hammer auf den Nagel.
Abb. 6: Vergewissern Sie sich, dass die Befestigungselemente (H) in die richtige Richtung zeigen und mit der Fensterwand (G) bündig abschließen.
Abb. 8B: Ziehen Sie die Schrauben fest, so dass keine Spalten bleiben.
Abb. 11: Setzen Sie jeweils 1 Schraube an den angezeigten Stellen ein, während Sie die Küche in der Mitte zusammenhalten.
Abb. 12: Setzen Sie 1 Schraube, wie im Bild gezeigt, am oberen Ende der Küchenwand ein, während Sie die Fensterwand (G) halten.
Abb. 16A und B: Schieben Sie die Stangen (N) von unten, wie im Bild gezeigt, in die Überdachung (M). Schieben Sie das obere Ende jeder Stange in die dafür vorgesehene Tasche. Ziehen Sie die Stangen aus, damit die Überdachung entsteht.
Abb. 23: Tragen Sie etwas Flüssigseife auf die Stifte der Griffe (X) auf, um den Zusammenbau zu erleichtern.

KUNDENSERVICE:
www.littletikes.com
Deutschland, Schweiz, Österreich:
Montag - Freitag
08:00 – 17:00 Uhr
Tel.: +49 (0) 6103 808 0

Rubbermaid GmbH
Division Little Tikes
An der Trift 63
63303 Dreieich
Germany

GARANTIE
The Little Tikes Company stellt lustige, hochwertige Spielsachen her. Wir gewähren dem Erstkäufer vom Zeitpunkt des Erwerbs eine auf ein Jahr * befristete Garantie hinsichtlich Materialien und Verarbeitung (Kaufbeleg mit Datum ist erforderlich).
Garantieleistungen erfolgen einzig nach dem Ermessen von The Little Tikes Company und beschränken sich auf den Ersatz des fehlerhaften Teils oder die Rückerstattung des Kaufpreises des Produktes. Garantieanspruch besteht nur, wenn das Produkt den Anweisungen entsprechend zusammengebaut und gewartet wurde. Die Garantie erstreckt sich nicht auf Missbrauch, Unfall, Schönheitsfehler wie Verblassen oder Kratzer durch normale Abnutzung oder alle anderen Ursachen, die sich nicht aus Material- oder Verarbeitungsfehlern ergeben.
Außerhalb der U.S.A und Kanadas: Kontaktieren Sie bei Garantieansprüchen die Verkaufsstelle.
Die Garantiebestimmungen räumen Ihnen bestimmte gesetzliche Rechte ein. Darüber hinaus haben Sie möglicherweise noch andere, von Bundesstaat zu Bundesstaat verschiedene Rechte. Einige Bundesstaaten verbieten den Ausschluss oder die Einschränkung von Neben- oder Folgeschäden, so dass die oben genannten Einschränkungen möglicherweise nicht auf Sie zutreffen.
*Die Garantiefrist beträgt drei (3) Monate für Kindertagesstätten oder kommerzielle Käufer.

ITALIANO

CUCINA
Età: da 3 anni in su
Conservate lo scontrino: è la vostra prova d'acquisto.

IL MONTAGGIO DEVE ESSERE ESEGUITO DA PERSONE ADULTO.
⚠ ATTENZIONE:
- Prima dell'assemblaggio questa confezione contiene parti di piccole dimensioni, dispositivi di fissaggio che presentano il pericolo di soffocamento e con bordi e punti possibilmente affilati. Mantenere il tavolo lontano dai bambini fino al completamento dell'assemblaggio.
- Durante l'assemblaggio, proteggetevi gli occhi con occhiali di sicurezza.
- Lavare accuratamente gli accessori prima che vengano a contatto con alimenti o bevande.

INFORMAZIONI DI SICUREZZA PER LA BATTERIA:
- Conservare queste istruzioni per futura consultazione.
- Richiede 3 batterie alcaline "AA" (LR6) per il piano cottura e 3 batterie alcaline "D" (LR20) per il barbecue (non incluse). (Si possono usare batterie ricaricabili).
- **Fig. 4 & 13** Installare le batterie nel modo corretto. Se le batterie vengono installate al contrario, il prodotto non funzionerà.
- Per evitare perdite corrosive:
  1. Attenersi alle istruzioni di montaggio del fabbricante del giocattolo e delle batterie.
  2. Non mescolare batterie nuove e vecchie. Non mescolare batterie di tipo diverso, standard (zinco-carbonio), alcaline o ricaricabili (nichel-cadmio o nichel-metalidruro). Non mescolare batterie di marche diverse. Usare solamente pile del tipo consigliato o equvalenti.
  3. Togliere le batterie scariche o esaurite dal prodotto. Smaltire in modo appropriato le batterie scariche; non bruciarle o seppellirle.
  4. Assicurarsi che il coperchio sia sempre ben montato sull'unità.
- Non cercare di ricaricare batterie non ricaricabili.
- La ricarica delle batterie ricaricabili deve avvenire dietro la supervisione di un adulto, dopo aver rimosso le batterie dal prodotto.
- I poli di alimentazione non devono essere mandati in corto circuito.

NOTA: se l'unità interrompe il funzionamento o non funziona come dovrebbe, togliere le batterie per alcuni minuti e quindi reinserirle. Se il problema persiste, installare batterie nuove.

CONSIGLI PER L'ASSEMBLAGGIO:
Illus. 2: Per creare un foro di guida per la vite: 1) posizionare la vite nella piccola fessura predisposta e picchiettare la vite con un martello oppure 2) posizionare il chiodo nella fessura predisposta e picchiettarlo con un martello.
Illus 6: Assicurarsi che i fermi (H) siano orientati nella direzione corretta e inseriti a filo della parete su cui è situata la finestra (G)
Illus. 8B: Serrare le viti in modo da eliminare ogni vuoto.
Illus 11: Inserire 1 vite in ogni posizione illustrata tenendo unita la cucina in mezzo.
Illus 12: Inserire 1 vite come indicato nel centro in alto della parete della cucina tenendo in sede la parete della finestra (G).
Illus 16A e B: Inserire i tubi di supporto (N) nel tendone (M) dal lato di base come mostrato. Ripiegare il lato superiore di ciascun supporto nelle tasche in alto. Far scattare infuori i supporti per formare il tendone.
Illus. 23: Applicare una goccia di detergente liquido a ciascun perno delle manopole (X) per facilitare l'assemblaggio.

SERVIZIO CLIENTI
www.littletikes.com
Little Tikes Italia
Selegiochi SRL
Via Leonardo da Vinci 19-21
20080 Casarile
Italia
Tel: +39 02 9001131
Fax: +39 02 900113232

GARANZIA
La Little Tikes Company fabbrica giocattoli divertenti e di ottima qualità. Garantiamo all'acquirente originale l'assenza di difetti di materiale o di manodopera del prodotto per il periodo di un anno * dalla data di acquisto (la prova d'acquisto è costituita dalla ricevuta d'acquisto datata). A sola discrezione della Little Tikes Company, gli unici rimedi disponibili secondo questa garanzia saranno la sostituzione della parte difettosa del prodotto o il rimborso del prezzo d'acquisto del prodotto medesimo. Questa garanzia è valida solo se il prodotto è stato assemblato e mantenuto secondo le istruzioni. In questa garanzia non rientrano abusi, incidenti, questioni cosmetiche come sbiadimento o sgraffiature dovute all'usura normale o a qualsiasi altra causa non derivante da difetti di materiale e manodopera.
All'esterno degli USA e del Canada: contattare il luogo d'acquisto per l'assistenza di garanzia.
Questa garanzia conferisce diritti legali specifici e possibilmente anche altri diritti che variano da Stato a Stato. Alcuni Stati non consentono l'esclusione o la limitazione di danni incidentali o consequenziali, pertanto la limitazione o esclusione sopra menzionata potrebbe non applicarsi all'utente.
*Il periodo di garanzia è di tre (3) mesi per i commercianti o per le scuole materne.

NEDERLAND

KUEKEN
Leeftijd: vanaf 3 jaar
Bewaar a.u.b. uw kassabon als bewijs van aankoop.

MONTAGE DOOR VOLWASSENE.
⚠ WAARSCHUWING:
- Voordat de tafel gemonteerd is, bevat dit pakket kleine onderdelen: bevestigingsmiddelen die verstikkingsgevaar opleveren en die scherpe randen en punten kunnen hebben. Buiten bereik van kinderen houden totdat de tafel gemonteerd is.
- Bescherm uw ogen. Draag altijd een veiligheidsbril tijdens het gebruik van gereedschap.
- Was de accessoires grondig voordat ze in aanraking komen met voedsel of drank.

VEILIGHEIDSINFORMATIE VOOR BATTERIJEN:
- Bewaar deze handleiding voor referentie.
- Er zijn 3 "AA" (LR6) alkaline batterijen vereist voor de brander en 3 "D" (LR20) alkaline batterijen voor de grill (niet inbegrepen). (Oplaadbare batterijen kunnen ook worden gebruikt.)
- **Fig. 4 & 13** Installeer de batterijen op de juiste manier. Als de batterijen omgekeerd zijn geïnstalleerd, werkt dit product niet.
- Om lekkage van batterijen te voorkomen:
  1. Volg de aanwijzigingen van de fabrikant van het speelgoed en van de batterij op bij de installatie van de batterij.
  2. Gebruik geen oude en nieuwe batterijen door elkaar. Gebruik geen gewone (koolstof-zink), alkali- en oplaadbare batterijen (nikkelcadmium of nikkelmetaalhydride) door elkaar. Gebruik geen batterijen van verschillend fabrikaat door elkaar. Alleen aanbevolen of equivalente batterijen mogen worden gebruikt.
  3. Verwijder lege batterijen. Werp lege batterijen onmiddellijk weg; deze moeten niet verbrand of begraven worden.
  4. Zorg ervoor dat het deksel altijd goed is gemonteerd.
- Probeer niet om niet-oplaadbare batterijen op te laden.
- Het opladen van oplaadbare batterijen moet gedaan worden onder toezicht van een volwassene en de batterijen moeten uit het product zijn verwijderd.
- Zorg ervoor dat geen kortsluiting optreedt tussen de voedingsklemmen.

OPMERKING: Als het apparaat stopt met werken of niet goed meer werkt, verwijder de batterijen gedurende enkele minuten en breng ze weer aan. Als het probleem aanhoudt, dient u nieuwe batterijen te installeren.

TIPS VOOR ASSEMBLAGE
Afb. 2: Om een startgat te maken voor de schroef: 1) plaats de schroef in de kleine holte die voor de schroef is bestemd en tik er met een hamer op, of 2) plaats een nagel in de holte en tik er met een hamer op.
Afb. 6: Zorg ervoor dat de bevestigers (H) in de juiste richting wijzen en vlak met de wand met het raam (G) komen te zitten.
Afb. 8B: Haal de schroeven aan tot er geen tussenruimte meer is.
Afb. 11: Draai 1 schroef in elke aangegeven locatie vast terwijl u de keuken in het midden bij elkaar houdt.
Afb. 12: Draai 1 schroef zoals afgebeeld in het midden aan de bovenkant van de keukenwand vast, terwijl u de wand met het raam (G) op zijn plaats houdt.
Afb. 16A en B: Steek de steunbuisjes (N) in de luifel (M) vanaf de onderkant, zoals afgebeeld. Duw het bovenste uiteinde van elk steunbuisje in de holte aan de bovenkant. Laat de steunbuisjes uitsteken om de luifel te vormen.
Afb. 23: Breng een druppel vloeibare zeep op de steel van de knoppen (X) aan om het assembleren te vergemakkelijken.

CONSUMENTEN SERVICE
www.littletikes.com
Little Tikes Benelux
Wilhelminakanaal Zuid 110
4903 RA Oosterhout
The Netherlands
Nederland: 0800 5 310 310
België: 0800 155 78

GARANTIE
The Little Tikes Company vervaardigt leuk speelgoed van hoge kwaliteit. Wij garanderen de oorspronkelijke koper dat dit product gedurende één jaar* vanaf de datum van aankoop vrij zal zijn van materiaal- en productiefouten (gedateerde verkoopbon is vereist als bewijs van aankoop). Naar keuze van The Little Tikes Company bestaan de enige rechtsmiddelen die beschikbaar zijn in het kader van deze garantie uit vervanging van het defecte onderdeel van het product of restitutie van de verkoopprijs van het product. Deze garantie is alleen geldig als het product is gemonteerd en onderhouden volgens de instructies. Deze garantie omvat geen misbruik, ongevallen, cosmetische kwesties zoals verkleuring of krassen als gevolg van normale slijtage, of enige andere oorzaak dan materiaal- en productiefouten.
Buiten de Verenigde Staten en Canada: Neem contact op met uw verkoper voor meer informatie over de garantieservice.
Deze garantie biedt u specifieke wettelijke rechten. Bovendien hebt u mogelijk nog andere rechten. Deze kunnen echter van land tot land verschillen. In sommige landen en staten is uitsluiting of beperking van incidentele of gevolgschade niet toegestaan, dus is de bovenstaande beperking of uitsluiting mogelijk niet op u van toepassing.
*De garantieperiode bedraagt drie (3) maanden voor kinderdagverblijven of zakelijke klanten.

SVENSKA

KOK
Ålder: 3 år och äldre
Spara kvittot för framtida behov.

MONTERINGSANVISNINGAR MEDFÖLJER.
⚠ VARNING!
- Före montering; denna förpackning innehåller små delar: artiklar som utgör kvävningsrisk och som kan ha vassa kanter och skarpa spetsar. Håll alltid delarna på avstånd från barn tills enheten har monterats.
- Skydda Dino ögon. Använd alltid säkerhetsglasögon när Du använder verktygen.
- Tvätta noggrant tillbehören före kontakt med mat eller dryck.

BATTERISÄKERHETSINFORMATION:
- Spara dessa anvisningar för framtida bruk.
- Det behövs 3 alkaliska batterier av typ "AA" (LR6) för spisen och 3 alkaliska batterier av typ "D" (LR20) för grillen (medföljer ej). (Det går att använda uppladdningsbara batterier.)
- **Figur 4 & 13** Installera batterierna korrekt. Om batterierna installeras bakvänt kommer produkten inte att fungera.
- Så här undviker du batteriläckage:
  1. Följ leksaks- och batteritillverkarens installationsinstruktioner.
  2. Blanda inte gamla och nya batterier. Blanda heller inte standard (kol-zink), alkaliska och laddningsbara (nickel-kadmium eller nickel-metallhydrid) batterier. Bland inte batterier av olika märke. Endast batterier av rekommenderad typ eller motsvarande bör användas.
  3. Ta bort urladdade batterier ur produkten. Kassera urladdade batterier på lämpligt sätt; du får inte brinna eller gräva ner dem.
  4. Se till att locket är alltid ordentligt påsatt på produkten.
- Försök inte att ladda upp batterier för engångsbruk.
- Laddningsbara batterier bör laddas i närvaro av en vuxen och så att batterierna först tas ur produkten.
- Anslutningskontakterna får inte kortslutas.

OBS! Om enheten upphör att fungera eller inte fungerar på avsett sätt ska du ta ut batterierna och sätta in dem på nytt om ett par minuter. Om problemet kvarstår ska du sätta in nya batterier.

MONTERINGSTIPS
Illus. 2: Skapa ett starthål för skruven: 1) sätt i skruven i den lilla fördjupningen avsedd för skruven och slå lätt på skruven med hammaren, eller 2) sätt en spik i den lilla fördjupningen och slå lätt på spiken med hammaren.
Illus 6: Se till att fästena (H) är i rätt riktning och placerade längs med fönsterväggen (G).
Illus. 8B: Dra åt skruvarna tills det inte finns något gap kvar.
Illus 11: Skruva in 1 skruv i vardera plats som visas, samtidigt som du håller ihop köket i mitten.
Illus 12: Driv in 1 skruv, enligt illustrationen, längst upp i mitten på köksväggen samtidigt som du håller fönsterväggen (G) på plats.
Illus 16A & B: Sätt i stödrören (N) i baldakinen (M) från undersidan (se illustrationen). Sätt i den övre änden av vardera stöd i fickorna längst upp. Dra ut stöden så att de bildar en baldakin.
Illus. 23: Förenkla monteringen genom att sätta en liten droppe med flytande tvål i varje vredhål (X).

CONSUMER SERVICE
www.littletikes.com
Sverige:
Little Tikes Nordic Countries
Akta/Graco
Hj. Brantings v. 41
SE-261 43 Landskrona
Sweden/Sverige
Tel: +46 (0)418 44 90 40
Fax: +46 (0)418 44 90 48

GARANTI
Little Tikes Company tillverkar roliga leksaker av högsta kvalitet. Vi garanterar den ursprungliga köpare att denna produkt är fri från defekter i material och utförande under ett år* från inköpsdatum (ett daterat inköpskvitto krävs som bevis). Enligt Little Tikes Companys gottfinnande är den enda gottgörelsen under denna garanti, antingen utbyte av produktens defekta del, eller återbetalning av inköpspriset för produkten. Denna garanti gäller endast om produkten har monterats och underhållits enligt de utfärdade anvisningarna. Denna garanti gäller inte i fall av misskötsel, olycka, kosmetiska detaljer, som exempelvis blekning eller repor från normalt slitage, eller någon annan skada som orsakats av defekter i material och utförande.
Utanför USA och Kanada: Kontakta säljaren för garantiservice.
Denna garanti ger dig vissa juridiska rättigheter och du kan även ha andra rättigheter som varierar från stat till stat. Vissa stater tillåter inte friskrivning från eller begränsningar av tillfälliga eller indirekta skador, så det är inte säkert att ovanstående friskrivning eller begränsning berör dig.
*Garantiperioden är tre (3) månader för daghem och kommersiella köpare.

DANSK

KØKKEN
Til aldersgruppen 3 år og op
Gem venligst kvitteringen som bevis på køb.

SAMLINGEN AF DETTE LEGETØG BØR FORETAGES AF VOKSNE.
⚠ ADVARSEL:
- Før legetøjet samles, indeholder denne pakke små dele: isenkram, som udgør en kvælningsfare og som kan have skarpe kanter og skarpe spidser. Holdes væk fra børn, indtil det er samlet.
- Pas på øjnene. Brug altid sikkerhedsbriller, når De bruger værktøjet.
- Vask tilbehøret grundigt før kontakt med mad- eller drikkevarer.

BATTERISIKKERHEDSINFORMATION:
- Bevar instruktionerne til senere reference
- Skal bruge 3 "AA" (LR6) alkaliske batterier til kogepladen og 3 "D" (LR20) alkaliske batterier til grillen (ikke inkluderet). (Genopladelige batterier kan også anvendes).
- **Illus. 4 & 13** Installér batterierne rigtigt. Hvis batterierne installeres bagvendt, virker produktet ikke.
- Sådan undgår du batterilækage:
  1. Følg legetøjs- og batterifabrikanternes installationsinstruktioner.
  2. Brug ikke gamle og nye batterier sammen. Brug ikke standard (carbon-zink), alkalin eller genladelige (nikkel-kadmium eller nikkel-metalhydrid) batterier sammen. Brug ikke forskellige batterimærker sammen. Brug kun batterier af samme eller tilsvarende type som anbefalet.
  3. Tag døde eller udmattede batterier ud af produktet. Flade batterier skal bortskaffes på en ansvarlig måde. De må ikke brændes eller begraves.
  4. sørg altid for at dækslet er rigtigt installeret på enheden.
- Forsøg ikke at genoplade batterier, som ikke er beregnet til genopladning.
- Genopladning af genladelige batterier bør udføres under opsyn af en voksen med batterierne ude af produktet.
- Forsyningspunkterne må ikke kortsluttes.

BEMÆRK: Hvis enheden holder op med at virke eller ikke virker, som den skal, fjernes batterierne i nogle få minutter og sættes så i igen. Hvis der stadig er et problem, skal man sætte nye batterier i.

TIPS VEDRØRENDE SAMLINGEN
Illus. 2: Sådan laver man et starthul til skruen: 1) Anbring skruen i den lille fordybning beregnet dertil og bank let på skruen med en hammer, eller 2) anbring et søm i den lille fordybning og bank let på sømmet med en hammer.

little tikes®

62450B200-5/05

450B

Illus 6: Sørg for, at fastgørelsesanordninger (H) vender i den rigtige retning og er placeret i plan med vinduesvæggen (G).
Illus. 8B: Stram skruerne til, indtil der ikke er noget mellemrum tilbage.
Illus 11: Sæt 1 skrue ind på det sted, der er vist, mens du holder køkkenet sammen i midten.
Illus 12: Sæt 1 skrue ind som vist øverst i midten af køkkenvæggen, mens du holder vinduesvæggen (G) på plads.
Illus 16A & B: Indsæt støttepillerne (N) i taget (M) fra bundsiden som vist. Fold den øverste ende af hver støtte ind i lommerne øverst. Pop støtterne ud for at danne tag.
Illus. 23: Anvend en lille dråbe flydende sæbe på hver knaps (X) stolpe for at lette samlingen.

KUNDESERVICE
www.littletikes.com
Danmark:
Toys´R´Us/BR
Toys Scandinavia
Att: Kundeservice
Roskildevej 16, Tune
DK-4000 Roskilde
Danmark
E-mail: kundeservice@toysrus.dk

Krea A/S
Skejby Nordlandsvej 303
DK-8200 Aarhus N
Danmark
Tlf.: + 45 8678 5700
Fax: + 45 8678 5744
E-mail: krea@krea.dk

GARANTI
Little Tikes Company laver sjovt legetøj af høj kvalitet. Vi garanterer over for den oprindelige køber, at dette produkt er fri for fejl i materialerne eller håndværket i et år* fra købsdatoen (dateret salgskvittering er påkrævet som bevis på køb). Little Tikes Company bestemmer udelukkende hvilke udbedringer, der vil være gældende i henhold til denne garanti og disse vil enten være udskiftning af de defekte dele af produktet eller refundering af produktets købspris. Denne garanti er kun gyldig såfremt produktet er blevet samlet og vedligeholdt som vejledningen foreskriver. Denne garanti dækker ikke misligholdelse, uheld, almindelige skønhedsfejl såsom blegning eller mærker efter slitage eller alle andre fejl, der ikke henhører under fejl ved materialet og håndværket.
Udenfor U.S.A og Canada: Kontaktsted vedrørende køb af garantiservice.
Denne garanti giver dig særlige juridiske rettigheder og muligvis også andre rettigheder, der varierer fra stat til stat. Nogle stater tillader ikke ansvarsfrasigelse eller begrænsning af indirekte tab eller følgeskader, så ovenstående begrænsning eller ansvarsfrasigelse gælder muligvis ikke for dig.
*Garantiperioden er på tre (3) måneder for børnehaver eller kommercielle købere.

NORSK

KJØKKEN
Alder 3 år og eldre
Kvitteringen bør gjemmes som bevis på at innkjøpet har funnet sted.

MONTERINGSANVISNING INKLUDERT.
⚠ADVARSEL:
- Esken inneholder små deler før montering: skruer/mutre med skarpe kanter og spisser, som medfører kvelningsfare. Oppbevares utilgjengelig for barn til produktet er ferdig montert.
- Beskytt øynene. Benytt alltid beskyttelsesbriller ved bruk av verktøy.
- Vask tilleggsutstyret grundig før det kommer i kontakt med mat eller drikke.

SIKKERHETSINFORMASJON OM BATTERIER:
- Oppbevar disse bruksanvisningene til senere bruk.
- Trenger 3 "AA" (LR6) alkaliske batterier til kokeplaten og 3 "D" (LR20) alkaliske batterier til grillen (ikke inkludert). (Oppladbare batterier kan brukes i steden.)
- **Illust. 4 & 13** Installer batteriene på rett måte. Hvis batteriene installeres galt, vil produktet ikke fungere.
- For å unngå batterilekasje;
  1. Følg leke- og batterifabrikantens bruksanvisninger for installasjon.
  2. Bland ikke sammen gamle og nye batterier. Bland ikke sammen standard batterier (karbonzink), alkalin- eller oppladbare (nikkel-kadmium eller nikkel-metallhydrid) batterier. Bland ikke sammen forskjellige batterimerker. Det anbefales at man kun bruker batterier av samme eller tilsvarende type.
  3. Fjern døde eller utbrente batterier fra produktet. Utbrukte batterier skal kasseres på forsvarlig måte. Batterier skal ikke brennes eller graves ned.
  4. Pass på at dekslet sitter riktig på enheten hele tiden.
- Prøv ikke å lade opp ikke-oppladbare batterier.
- Lading av oppladbare batterier må utføres under oversyn av en voksen person med batteriene fjernet fra produktet.
- Tilførselsterminalene må ikke kortsluttes.

MERK: Hvis enheten slutter å virke eller ikke virker som den skal, kan du ta ut batteriene i noen minutter og deretter sette dem i igjen. Sett i nye batterier hvis problemet vedvarer.

MONTERINGSTIPS
Illustrasjon 2: For å lage begynnelsen av et skruehull: 1) sett skruen i den lille fordypningen beregnet for skruen og bank lett på skruen med hammeren, eller 2) sett en spiker i den lille fordypningen og slå lett på spikeren med hammeren.
Illustrasjon 6: Vær sikker på at festeelementene (H) vender i riktig retning og sitter i flukt med vindusveggen (G).
Illustrasjon 8B: Stram til skruene inntil det ikke lenger er noe mellomrom.
Illustrasjon 11: Skru inn 1 skrue på hvert sted som vist, mens du holder kjøkkenet sammen på midten.
Illustrasjon 12: Skru til 1 skrue som vist på toppen midt på kjøkkenveggen mens du holder vindusveggen på (G) på plass.
Illustrasjon 16A & B: Sett inn støtterørene (N) i soltaket (M) fra undersiden som vist. Dytt den øverste enden på hver støtte inn i lommene på toppen. Trykk ut støttene for å danne soltaket.
Illustrasjon 23: Tilsett en liten dråpe flytende oppvaskmiddel til hver stolpe på håndtakene (X) for å gjøre monteringen lettere.

KUNDESERVICE
www.littletikes.com
Norge:
Stera Produkter A/S
Postboks 309 Økern
0511 Oslo
Tel.: +47 93496230
Fax: +47 23039241

GARANTI
Little Tikes Campany lager morsomme leker av høy kvalitet. Vi garanterer den opprinnelige kjøperen at dette produktet er uten defekter i materialer eller fabrikasjon i et år * fra kjøpedatoen. (Det kreves datert kvittering som bevis på kjøp.) De eneste erstatningsmidler tilgjengelig under denne garantien vil være enten utskiftning av den defekte delen av produktet eller refusjon av kjøpsprisen for produktet, kun etter Little Tikes Company's skjønn. Denne garantien gjelder kun hvis produktet er satt sammen og vedlikeholdt i følge bruksanvisningen. Denne garantien dekker ikke misbruk, uhell, kosmetiske spørsmål slik som falming eller oppskraping fra normal bruk eller alle andre grunner som ikke oppstår pga. defekter i materiale eller fabrikasjon.
Utenfor U.S.A. og Canada: Ta kontakt med stedet hvor produktet ble kjøpt for service dekket av garanti.
Denne garantien gir deg spesielle juridiske rettigheter, og du har muligens også andre rettigheter som varierer fra delstat til delstat. Visse delstater tillater ikke utelukkelse eller begrensning av tilfeldige skader eller følgeskader, så begrensningen eller utelukkelsen nevnt overfor gjelder muligens ikke for deg.
*Garantiperioden er tre (3) måneder for daghjem eller kommersielle kjøpere.

PORTUGUÊS

COZINHA
Idades: a partir de 3 anos
Guarde a nota fiscal como comprovante de compra.

DEVE SER MONTADO POR UM ADULTO.
⚠ATENÇÃO:
- Antes da montagem completa da mesa, mantenha fora do alcance das crianças. O pacote contém peças pequenas e afiadas que podem ser facilmente ingeridas, e ferragens pontudas que oferecem perigo as crianças.
- Proteja seus olhos. Use sempre óculos protetores ao utilizar um martelo.
- Lave bem os acessórios antes de colocá-los em contato com alimentos ou bebidas.

INFORMAÇÕES DE SEGURANÇA DA BATERIA:
- Guarde estas instruções para futuras consultas.
- Precisa de 3 pilhas alcalinas "AA" (LR6) para o fogão e 3 pilhas alcalinas "D" (LR20) para o gril (não incluídas). (Pode-se substituir por pilhas recarregáveis.)
- **Figuras 4 & 13** Coloque as pilhas corretamente. Se as pilhas forem colocadas ao contrário, o brinquedo não funcionará.
- Para evitar o vazamento da pilha:
  1. Siga corretamente as instruções do fabricante do brinquedo e das pilhas.
  2. Não misture pilhas novas e velhas. Não misture pilhas comuns (carbono-zinco) com pilhas alcalinas ou recarregáveis (níquel-cádmio ou níquel-metal-hidrido). Não misture marcas diferentes de pilhas. Somente pilhas do mesmo tipo, ou equivalentes às recomendadas, devem ser usadas.
  3. Retire pilhas descarregadas ou gastas do produto. Descarte as pilhas gastas do modo apropriado; não as queime ou enterre.
  4. Certifique-se de que a tampa esteja sempre bem colocada na unidade.
- Não tente recarregar pilhas não recarregáveis.
- Pilhas recarregáveis devem ser recarregadas sob a supervisão de um adulto e com as pilhas retiradas do produto.
- Os terminais alimentadores não devem entrar em curto-circuito.

OBSERVAÇÃO: Se a unidade parar de funcionar ou não funcionar corretamente, retire as pilhas por alguns minutos e recoloque-as. Se o problema persistir, coloque pilhas novas.

DICAS DE MONTAGEM
Ilust. 2: Para criar um orifício inicial para o parafuso: 1) coloque o parafuso na pequena reentrância marcada para o parafuso e bata com um martelo, ou 2) coloque um prego na pequena reentrância e bata com um martelo.
Ilust. 6: Certifique-se de que as presilhas (H) estão voltadas para a direção certa e totalmente assentadas na parede da janela (G).
Ilust. 8B: Aperte os parafusos até que não haja nenhuma folga.
Ilust. 11: Coloque 1 parafuso em cada local mostrado enquanto segura a cozinha junta pelo meio.
Ilust. 12: Coloque 1 parafuso como mostrado na parte superior central da parede da cozinha enquanto segura a parede da janela (G), mantendo-a em sua posição.
Ilust. 16A e B: Insira os tubos de suporte (N) no toldo (M) a partir do lado de baixo, como mostrado. Coloque a ponta superior de cada suporte dentro das cavidades existentes na parte superior. Empurre os suportes para abrir o toldo.
Ilust. 23: Aplique uma pequena gota de detergente líquido em cada haste dos botões (X) para facilitar a montagem.

SERVIÇO AO CONSUMIDOR
www.littletikes.com
Little Tikes Iberia
Carretera de Logrono
Km 4,5
50011 Zaragoza
Spain
Tel : +34 976 46 03 94
Fax : +34 976 31 56 87

GARANTIA
A Little Tikes Company fabrica brinquedos divertidos e de alta qualidade. Garantimos ao consumidor original que este produto não tem defeitos de materiais ou fabricação. A garantia é válida por um ano* a partir da data da compra (é necessário apresentar a nota fiscal como comprovante). A critério único e exclusivo da The Little Tikes Company, os únicos recursos desta garantia são a substituição da peça defeituosa do produto ou o reembolso do preço de compra do produto. Esta garantia só é válida se o produto for montado e mantido de acordo com as instruções. A garantia não cobre abusos, acidentes, questões de aparência como desbotamento e arranhões decorrentes de um desgaste normal, ou qualquer outra causa não decorrente da qualidade dos materiais ou da fabricação.
Fora dos EUA e do Canadá: Contate o local de compra para a prestação de serviços da garantia.
Esta garantia lhe confere direitos legais específicos e você ainda pode contar com outros direitos que variam de estado para estado. Alguns estados não permitem a exclusão ou limitação de responsabilidade incidental ou conseqüencial, portanto a limitação ou exclusão acima pode não ser válida no seu caso .
*O período desta garantia é de 3 (três) meses no caso de uso em creches ou uso comercial.

SUOMI

KEITTIÖ
3 vuoden ikäisille ja vanhemmille
Ole hyvä ja säilytä kassakuitti ostotositteena.

KOKOONPANO-OHJEET SEURAAVAT MUKANA.
⚠VAARA:
- Ennen kokoonpanoa on huomattava, että tässä pakkauksessa on pieniä osia, jotka aiheuttavat tukehtumisvaaran ja joissa voi olla teräviä reunoja ja kärkiä. Ne on pidettävä poissa lasten ulottuvilta ennen kokoonpanoa.
- Suojaa silmiäsi. Käytä suojalaseja aina kun vasaroit.
- Pese varusteet perusteellisesti ennen kuin ne koskettavat ruokaa tai juomia.

PARISTOJA KOSKEVIA TURVALLISUUSTIETOJA:
- Säilytä nämä ohjeet tulevaisuuden varalta.
- Kolme AA-alkaliparistoa (LR6) tarvitaan poltinta varten ja kolme D-alkaliparistoa (LR20) grilliä varten (eivät tule mukana). (Tilalla voi käyttää toistovarattavia paristoja.)
- **Kuvat 4 & 13** Asenna paristot oikein. Jos paristot asennetaan väärinpäin, tuote ei toimi.
- Vältä paristojen vuotamista seuraavasti:
  1. Noudata leikkikalun ja pariston valmistajan asennusohjeita.
  2. Älä käytä samanaikaisesti vanhoja ja uusia paristoja. Älä käytä yhdessä vakio (hiili-sinkki), alkali tai uudelleenladattavia (nikkelikadmium tai nikkelimetallihydridi) paristoja. Älä käytä yhdessä erimerkkisiä paristoja. Vain samantyyppisiä tai samanlaatuisia paristoja suositellaan käytettäväksi tuotteessa.
  3. Poista kuluneet paristot tuotteesta. Hävitä tyhjät paristot asianmukaisella tavalla; niitä ei saa polttaa eikä haudata maahan.
  4. Varmista, että kansi on aina kunnolla kiinni tuotteessa.
- Älä yritä ladata paristoja, jotka eivät ole uudelleenladattavia.
- Uudelleenladattavat paristot tulee ladata aikuisen valvonnassa ja paristojen täytyy olla pois tuotteesta.
- Virranlähdeterminaaleihin ei saa aiheuttaa oikosulkua.

HUOM: Jos laite pysähtyy tai ei toimi tarkoitetulla tavalla, poista paristot muutaman minuutin ajaksi ja aseta ne sitten takaisin paikoilleen. Jos ongelma jatkuu yhä, vaihda paristot uusiin.

KOKOONPANO-OHJE
Kuva 2: Tee alkureikä ruuville seuraavasti: 1) Aseta ruuvi sille tarkoitettuun pieneen syvennykseen ja kopauta sitä vasaralla tai 2) aseta naula pieneen syvennykseen ja kopauta sitä vasaralla.
Kuva 6: Varmista, että kiinnittimet (H) ovat kääntyneet oikeaan suuntaan ja ovat ikkunanpuoleisen seinän tasalla (G).
Kuva 8B: Kiristä ruuveja niin, ettei niihin ole jää väliä.
Kuva 11: Kiinnitä yksi ruuvi kuhunkin kuvassa esitettyyn kohtaan ja pidä samalla keittiötä koossa keskellä.
Kuva 12: Kiinnitä yksi ruuvi kuvan mukaisesti keittiön seinän yläosan keskelle ja pidä samalla ikkunanpuoleista seinää (G) paikoillaan.
Kuvat 16A ja B: Sijoita tukiputket (N) katokseen (M) pohjan puolelta, kuten kuvasta näkyy. Työnnä kunkin tuen yläpää yläosan koloihin. Työnnä tuet ulos niin, että ne muodostavat katoksen.
Kuva 23: Levitä tippa nestesaippuaa kuhunkin nuppien (X) pystytukeen kokoonpanon helpottamiseksi.

KULUTTAJAPALVELU
www.littletikes.com
Lastentarvike Oy
Sarkatie 3
01720 Vantaa
Finland
tel. +358 9 852 05 102
fax. +358 9 852 05 426
www.lastentarvike.fi

RAJOITETTU TAKUU
Little Tikes Company valmistaa hauskoja, laadukkaita leluja. Takaamme alkuperäiselle ostajalle, että tässä tuotteessa ei ole aine- eikä valmistusvirheitä yhden vuoden* ajan ostopäivästä lukien (päivämäärällä varustettu ostokuitti vaaditaan todistuksena ostosta). Little Tikes Companyn yksinomaisen valinnan mukaan ostajalle annettavana ainoana korvauksena on tämän takuun perusteella joko tuotteen viallisen osan vaihtaminen tai tuotteen ostohinnan takaisinmaksu. Tämä takuu on voimassa vain siinä tapauksessa, että tuote on koottu ja siitä on huolehdittu ohjeiden mukaisesti. Tämä takuu ei kata väärinkäyttöä, onnettomuutta, kosmeettisia seikkoja, kuten normaalikäytöstä aiheutuva haalistuminen tai naarmuuntuminen, eikä muitakaan seikkoja, jotka eivät ole aiheutuneet aine- tai valmistusvirheistä.
USA:n ja Kanada ulkopuolella: Takuupalvelun saa ottamalla yhteyden tuotteen myyneeseen liikkeeseen.
Tämä takuu antaa ostajalle tiettyjä laillisia oikeuksia. Ostajalla voi olla myös muita oikeuksia, jotka vaihtelevat maasta toiseen. Jotkin maat eivät salli satunnaisten tai seuraamusvahinkojen pois jättämistä tai rajoittamista, joten edellä mainittu rajoitus tai pois jättäminen ei mahdollisesti koske ostajaa.
*Takuuaika on kolme (3) kuukautta, jos ostajana on päivähoitola tai liikeyritys.

日本語

キッチン
対象年齢：3才以上
お買い上げになった際の領収書は、購入の証明として保管しておいてください。

大人の方が組み立ててください。
⚠警告：
・このパッケージに金属製の細かい部品が含まれており、口に入れると窒息する可能性があり、また先端などが鋭いものもあります。組立てをすべて終えるまで、お子様を近付けないようにしてください。
・目を保護してください。ハンマーを使用する際は、常に安全グラスを装着してください。
・付属品は十分に洗ってから、食べ物や飲み物用に使ってください。

電池についての警告
・この説明書は、今後の参考のために保管しておいてください。
・コンロには単 3 のアルカリ電池が 3 本、グリルには 単 1 のアルカリ電池 が 3 本必要です（本製品には含まれておりません）。（充電池でも代用できます）。
・電池は正しく入れてください。電池の方向が反対になっていると、本製品は作動しません。
・漏電を避けるには
1. おもちゃメーカーおよび電池メーカーの電池挿入の説明に従ってください。
2. 古い電池と新しい電池を混ぜて使用しないでください。標準（炭素亜鉛）電池と、アルカリ電池か充電式電池（ニッケル カドミウムまたはニッケル水素）を混ぜて使用しないでください。異なるブランドの電池を混ぜて使用しないでください。明記されているのと同じ電池かそれに相当する電池のみを使用してください。
3. 寿命の切れた電池、または使い切った電池は製品から取り除いてください。切れた電池は適切に廃棄してください。焼却したり埋めたりしないください。
4. 必ず、ユニットにカバーが正しく差し込まれているようにしてください。
・充電式電池以外の電池を充電しようとしないでください。
・充電式電池を充電する際は、大人の監視の下で、製品から電池を取り除いて行うようにしてください。
・負荷端子がショートしないようにしてください。注意：製品が作動停止したり、正常とおりに動作しない場合は、いったん電池を取り外して、数分間待ってから電池を戻します。それでも直らない場合は、新しい電池と交換してください。

組立て時のヒント
図 2：ネジの位置決めの穴を開けるには：1）ネジ用の小さな凹みにネジを当て、ハンマーでネジを軽く叩きます。または、2）小さな凹みにクギを当て、ハンマーで軽く叩きます。

図 6：留め具（H）が正しい方向を向いていること、そして窓のある壁（G）から出っ張らないようにしっかりと固定されていることを確認します。

図 8B：すき間がなくなるまでネジを締め付けます。

図 11：キッチンの真ん中で両方の部分がくっつくように押さえて、図にある箇所にそれぞれ1本ずつネジを締め付けます。

図 12：窓のある壁（G）を定位置で押さえて、キッチン上部中央の図にある箇所にネジを1本締め付けます。

図 16Aと16B：図にあるように、サポート チューブ（N）をシェード（M）の下側から差し込みます。サポート チューブの上端をそれぞれ上部にある袋状の所にしまい込みます。音をさせてサポート チューブを外に開くと、シェードが完成します。

図 23：ノブ（X）のつまみに台所洗剤を少量塗ると、組み立てやすくなります。

保証
リトルタイクス社は、楽しく品質の高いオモチャを製造しています。弊社は、当初購入者に対し、本製品に材質上および製造上の欠陥がないことを購入後1年間*保証します（購入証明として日付の明記された領収書が必要です）。
本限定保証により提供される唯一の賠償は、製品の欠陥部品の交換または製品の購入代金の返金のいずれかに限り、どちらを行うかはリトルタイクス社が独自に判断するものとします。
本保証は、製品の組立てと保管が指示通りに正しく行われた場合にのみ有効です。誤用、事故、正常な使用に伴う色あせや傷などの表面上の問題、あるいは材質上や製造上の欠陥を原因としない要因は、本限定保証の対象となりません。
米国およびカナダ以外のお客様対象：保証サービスについては、製品をお買い求めになったお店にご連絡ください。
お客様には、本保証により一定の法的な権利が与えられる以外に、州特定の他の権利も適用される可能性があります。付随的損害や間接的損害の除外や制限を禁じる州においては、上記の制限や除外はお客様に適用されません。
*購入者が保育所や商用の場合の保証期間は3ヶ月です。

한국 말

주방
대상연령 : 3세 이상
영수증은 구입 증거 자료이므로 보관하십시오.
성인이 조립해야 함.

⚠경고
- 조립 전, 이 제품에는 작은 크기의 부품들이 포함됩니다: 목에 걸릴 위험이 있으며 날카로운 하드웨어. 조립 전까지 아이들의 손이 닿지 않도록 하십시오.
- 눈을 보호하십시오. 망치를 사용할 때에는 항상 안전경을착용하십시오.
- 부수장치가 음식이나 음료수와 닿기 전에 깨끗이 씻으십시오.

식품 팩
- 이 성명서를 필요한 때에 참고할 수 있도록 보관하십시오.
- 버너에는 "AA" 사이즈 알칼리 건전지 3개, 그릴에는 "D" 사이즈 알칼리 건전지 3개가 각각 필요함(제공되지 않음). (충전되는 배터리로 대체할 수 있음.)
- 배터리를 제대로 설치하십시오. 배터리를 거꾸로 끼우면 제품이 작동하지 않습니다.
- 건전지 누전 방지 요령:
1. 완구 및 건전지 제조업체의 설치 요령을 따르십시오.
2. 사용한 건전지와 새 건전지를 섞어서 사용하지 마십시오. 표준(카본-진), 알카리성 혹은 충전용 건전지(니켈 카드뮴 혹은 니켈 메탈하이드리드) 건전지를 섞어서 사용하지 마십시오. 상표가 다른 건전지를 섞어 사용하지 마십시오. 똑 같은 것이나 추천하는 같은 종류를 사용하시기를 권장합니다.
3. 완전히 소모된 건전지는 제품에서 제거하십시오. 사용한 건전지는 처리하십시오. 태우거나 묻지 마십시오.
4. 항상 덮개가 제대로 닫혀 있어야 합니다.
- 재충전용이 아닌 건전지를 재충전하려고 시도하지 마십시오.
- 재충전용 건전지를 충전하려면 제품에서 빼낸 다음 어른이 직접 충전해야 합니다.
- 전원 터미널을 단락시키면 안됩니다. 주: 장치가 정지하거나 제대로 작동하지 않는 경우 배터리를 뺀 다음 몇 분 후에 다시 끼우십시오. 계속 문제가 있으면 새 배터리를 넣으십시오.

조립 요령
그림 2: 나사를 위한 시작용 구멍 만들기: 1) 나사를 위한 작은 홈에 나사를 놓고 망치로 치십시오. 또는 2) 작은 홈에 못을 놓은 다음 못을 망치로치십시오.
그림 6: 패스너(H)가 오른쪽 방향을 향하도록 하며 창벽(G)과 일치하게 하십시오.
그림 8B: 간격이 더 이상 남아있지 않을 때까지 나사를 조이십시오.
그림 11: 주방 부분의 가운데를 잡아서 고정시키며, 나사를 각 위치에 끼우고 조이십시오.
그림 12: 창벽(G)을 제 위치에 고정시킨 상태에서, 그림과 같이주방의 상부 중앙에 끼우고 조이십시오.
그림 16A & B: 지지용 튜브(N)를 그림과 같이 아래쪽에서 지붕(M)으로 끼우십시오. 각 지지대의 위쪽 끝 부분을 상부의 포켓 안으로 넣으십시오. 지지대를 밖으로 나오게 하여 지붕을 만드십시오.
그림 23: 물 비누 한 방울을 단추(X)의 기둥 부위에 발라서 조립을 쉽게 하십시오.

보증
The Little Tikes Company는 흥미로운 고품질 완구를 제작합니다. 저희는 이 제품의 재질이나 제작에 대한 무결함을 구입일로부터 1년* 동안 처음 구매자에게 보장합니다(구매 보증을 위해 날짜가 적힌 판매 영수증이 요구됩니다).

little tikes®

62450B300-5/05

The Little Tikes Company의 전적인 재량에 의해, 본 보증 하에서 허용되는 유일한 구제 방법은 제품의 결함 있는 부품의 교체 또는 제품의 구매 가격에 대한 환불입니다.

본 보증은 이 제품이 지시사항에 따라 조립되고 유지된 경우에만 유효합니다. 본 보증은 남용, 사고, 정상 마모에 따른 퇴색이나 자국 또는 재질과 제작에 있어서의 결함으로 발생하지 않은 다른 원인은 커버하지 않습니다.

미국 및 캐나다 외의 지역: 보증 서비스는 구입처에 문의하십시오.

본 보증은 귀하에게 특정한 법적 권리를 허용하며, 귀하께서는 주에 따라 다를 수 있는 다른 권리도 보유할 수 있습니다. 일부의 주에서는 제외 또는 우발적 또는 필연적 손상의 제한을 허용하지 않으므로 상기 제한이나 제외는 귀하에게 적용되지 않을 수 있습니다.

*본 보증의 기간은 보육원이나 상업용 구매자의 경우 3개월입니다.

ΕΛΛΗΝΙΚΑ

ΚΟΥΖΙΝΑ

Ηλικίες: 3 χρόνων και πάνω

Φυλάξτε την απόδειξή σας ως τεκμήριο αγοράς.

ΑΠΑΙΤΕΙΤΑΙ Η ΣΥΝΑΡΜΟΛΟΓΗΣΗ ΝΑ ΓΙΝΕΙ ΑΠΟ ΚΑΠΟΙΟΝ ΕΝΗΛΙΚΟ.

⚠ ΠΡΟΕΙΔΟΠΟΙΗΣΕΙΣ ΓΙΑ:

- Πριν τη συναρμολόγηση, σημειώστε ότι η συσκευασία περιέχει μικρά εξαρτήματα: το υλικό πιθανόν να προκαλέσει κίνδυνο ασφυξίας και να περιέχει κοφτερές άκρες και μύτες. Φυλάξτε το μακριά από τα παιδιά μέχρι τη συναρμολόγηση.
- Προστατεύστε τα μάτια σας. Φοράτε πάντοτε προστατευτικά γυαλιά όταν χρησιμοποιείτε σφυρί.
- Πλύντε επιμελώς τα εξαρτήματα πριν έλθουν σε επαφή με τρόφιμα ή ποτά.

ΠΛΗΡΟΦΟΡΙΕΣ ΑΣΦΑΛΕΙΑΣ ΜΠΑΤΑΡΙΩΝ:

• Φυλάξτε αυτές τις οδηγίες για μελλοντική αναφορά.

• Απαιτούνται 3 αλκαλικές μπαταρίες τύπου "AA" για τον καυστήρα και 3 αλκαλικές μπαταρίες τύπου "D" για τη σχάρα (δεν περιλαμβάνονται). (Μπορείτε να χρησιμοποιήσετε επαναφορτιζόμενες μπαταρίες.)

• **Εικόνες 4 & 13** - Εγκαταστήστε τις μπαταρίες σωστά. Αν οι μπαταρίες έχουν εγκατασταθεί ανάποδα, το προϊόν δεν πρόκειται να λειτουργήσει.

Για ν' αποφύγετε τυχόν διαρροή μπαταριών:

1. Ακολουθήστε τις οδηγίες εγκατάστασης του κατασκευαστή του παιχνιδιού και των μπαταριών.
2. Μην αναμιγνύετε παλιές και καινούργιες μπαταρίες. Μην αναμιγνύετε απλές (carbon-zinc), με αλκαλικές ή φορτιζόμενες (nickel-cadmium ή nickel-metalhydride) μπαταρίες. Μην αναμιγνύετε μπαταρίες από διαφορετικές μάρκες. Συνιστάται η χρήση των ίδιων ή εφάμιλλων μπαταριών.
3. Να αφαιρείτε τις νεκρές ή εξασθενημένες μπαταρίες από το προϊόν. Μην καίτε και μην θάβετε τις άδειες μπαταρίες.
4. Ββαιωθείτε ότι το κάλυμμα είναι πάντοτε σωστά εγκατεστημένο στη μονάδα.

• Να μην προσπαθείτε να επαναφορτίσετε μπαταρίες μίας χρήσης.

• Η φόρτιση επαναφορτιζόμενων μπαταριών θα πρέπει να γίνεται υπό την επίβλψη ενηλίκων με τις μπαταρίες εκτός προϊόντος.

• Δεν πρέπει να βραχυκυκλώνετε τοους πόλους.

ΣΗΜΕΙΩΣΗ: Αν η μονάδα σταματάει ή δε λειτουργεί όπως πρέπει να λειτουργεί, αφαιρέστε τίς μπαταρίες σε μερικά λεπτά και μετά βάλτε τις πάλι. Αν υπάρχει ακομή πρόβλημα, βάλτε καινούργιεζ μπαταρίεζ.

ΥΠΟΔΕΙΞΕΙΣ ΓΙΑ ΤΗ ΣΥΝΑΡΜ

Εικόνα 2: Για να δημιουργήσετε την αρχική οπή για βίδωμα: 1) Τοποθετήστε τη βίδα στη μικρή εσοχή που προορίζεται για τη βίδα και χτυπήστε με ένα σφυρί ή 2) τοποθετήστε ένα καρφί στη μικρή εσοχή και χτυπήστε με ένα σφυρί.

Εικόνα 6: Βεβαιωθείτε ότι οι συνδετήρες (H) είναι στραμμένοι προς τη σωστή κατεύθυνση και στο ίδιο επίπεδο με τον τοίχο του παραθύρου (G).

Εικόνα 8B: Σφίξτε τις βίδες μέχρι να μην υπάρχει κενό.

Εικόνα 11: Βιδώστε 1 βίδα σε κάθε απεικονιζόμενη θέση κρατώντας ταυτόχρονα την κουζίνα στη μέση.

Εικόνα 12: Βιδώστε 1 βίδα όπως φαίνεται στην εικόνα ψηλά στο κέντρο του τοίχου της κουζίνας κρατώντας ταυτόχρονα τον τοίχο του παραθύρου (G) στη θέση του.

Εικόνες 16A & B: Τοποθετήστε τους σωλήνες στήριξης (N) στο στέγαστρο (M) από την κάτω πλευρά όπως απεικονίζεται. Τοποθετήστε το άνω άκρο κάθε στηρίγματος στις τσέπες που βρίσκονται στο πάνω μέρος. Θα σχηματιστεί το στέγαστρο.

Εικόνα 23: Τοποθετήστε μια μικρή σταγόνα υγρού απορρυπαντικού πιάτων στις θέσεις των κουμπιών (X) για να είναι πιο εύκολη η συναρμολόγηση.

ΕΞΥΠΗΡΕΤΗΣΗ ΠΕΛΑΤΩΝ

Εχετε κάποια ερώτηση ή επιφύλαξη σχετικά με αυτό το προϊόν; Παρακαλούμε ελάτε σε επαφή με το κατάστημα από όπου το προϊόν αγοράστηκε. Εάν χρειάζεστε επιπρόσθετη βοήθεια, επικοινωνήστε με τον τοπικό διανομέα. Εάν ακόμη έχετε κάποιο πρόβλημα ή ερώτηση, παρακαλούμε να μας γράψετε στην ακόλουθη διεύθυνση:

Little Tikes Luxembourg
Zone Industrielle Haneboesch
L-4562 Niedercorn
Tel: + 352 (0) 58.45.451
Fax: + 352 (0) 58.48.78

ΠΕΡΙΟΡΙΣΜΕΝΗ ΕΓΓΥΗΣΗ

Η Little Tikes Company κατασκευάζει διασκεδαστικά παιχνίδια υψηλής ποιότητας. Εγγυόμαστε στον αρχικό αγοραστή ότι το παρόν προϊόν δεν θα έχει ελαττώματα ούτε υλικών ούτε κατασκευής επί ένα χρόνο* από την ημερομηνία αγοράς (χρειάζεται χρονολογημένη απόδειξη πώλησης ως τεκμήριο αγοράς). Κατά την αποκλειστική κρίση της Little Tikes Company, οι μόνες αποζημιώσεις που παρέχονται με την παρούσα εγγύηση θα είναι είτε η αντικατάσταση του ελαττωματικού εξαρτήματος του προϊόντος ή η επιστροφή της αξίας αγοράς του προϊόντος. Η παρούσα εγγύηση ισχύει μόνο αν το προϊόν συναρμολογήθηκε και συντηρήθηκε σύμφωνα με τις οδηγίες. Η παρούσα εγγύση δεν καλύπτει κατάχρηση, ατύχημα, αισθητικά θέματα όπως το ξέβαμμα ή οι γρατσουνιές από τη συνήθη φθορά, ούτε καμιά άλλη αιτία που δεν οφείλεται σε ελαττώματα υλικών ή κατασκευής.

Εκτός ΗΠΑ και Καναδά: Επικοινωνήστε με το κατάστημα αγορά για σέρβις της εγγύησης.

Η παρούσα εγγύηση σάς παρέχει συγκεκριμένα νομικά δικαιώματα, μπορεί δε να έχετε και άλλα ακόμη δικαιώματα, που ποικίλλουν από πολιτεία σε πολιτεία. Ορισμένες πολιτείες δεν επιτρέπουν εξαίρεση ή περιορισμό των τυχαίων ή παρεπόμενων ζημιών, επομένως ο παραπάνω περιορισμός ή εξαίρεση πιθανόν να μην ισχύει για σας.

*Η περίοδος εγγύησης είναι τρεις (3) μήνες για παιδικούς σταθμούς ή εμπορικούς φορείς.

中文

厨房

年龄: 3 岁和以上

請保留收據做為購物證明。

需要由成人來裝配。

⚠ 警告:

- 组装前, 本包装内含有小零件: 这些五金件有造成窒息的危险, 而且带有锋利的边缘. 在组装完之前不要让儿童接触
- 保護你的眼睛。在使用槌子時，一定要戴安全眼鏡。
- 在与食物或饮料接触之前, 要彻底清洗各个附件。

Παιχνιδούπολη
www.playcity.gr